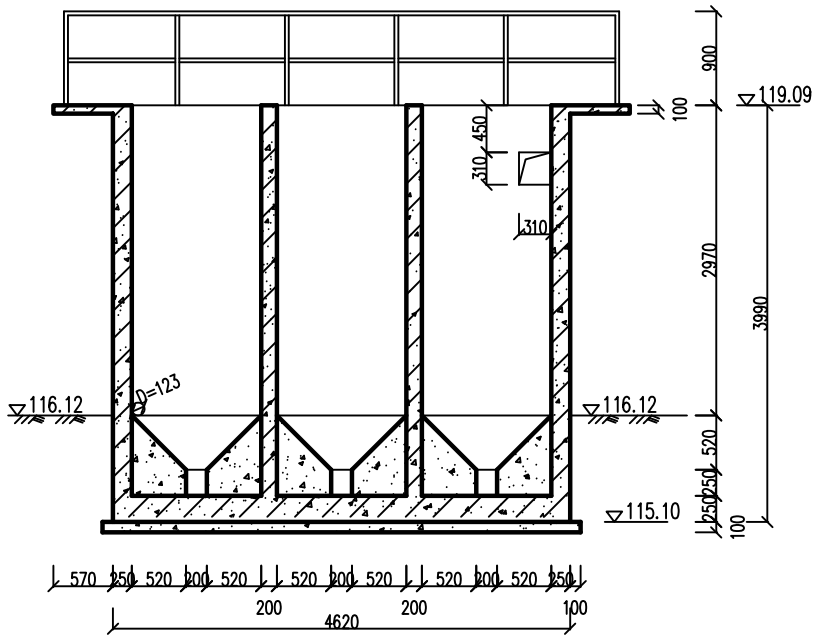


2-2剖面图 1:50

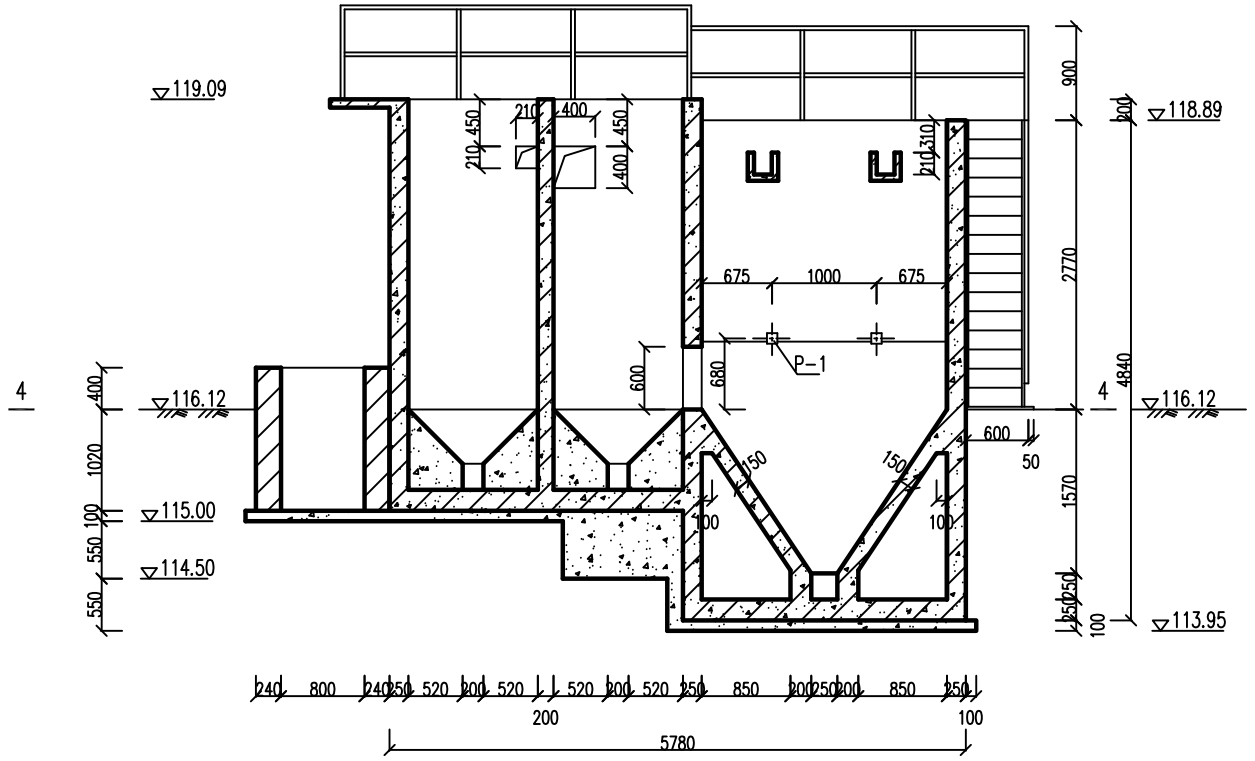


1-1剖面图 1:50

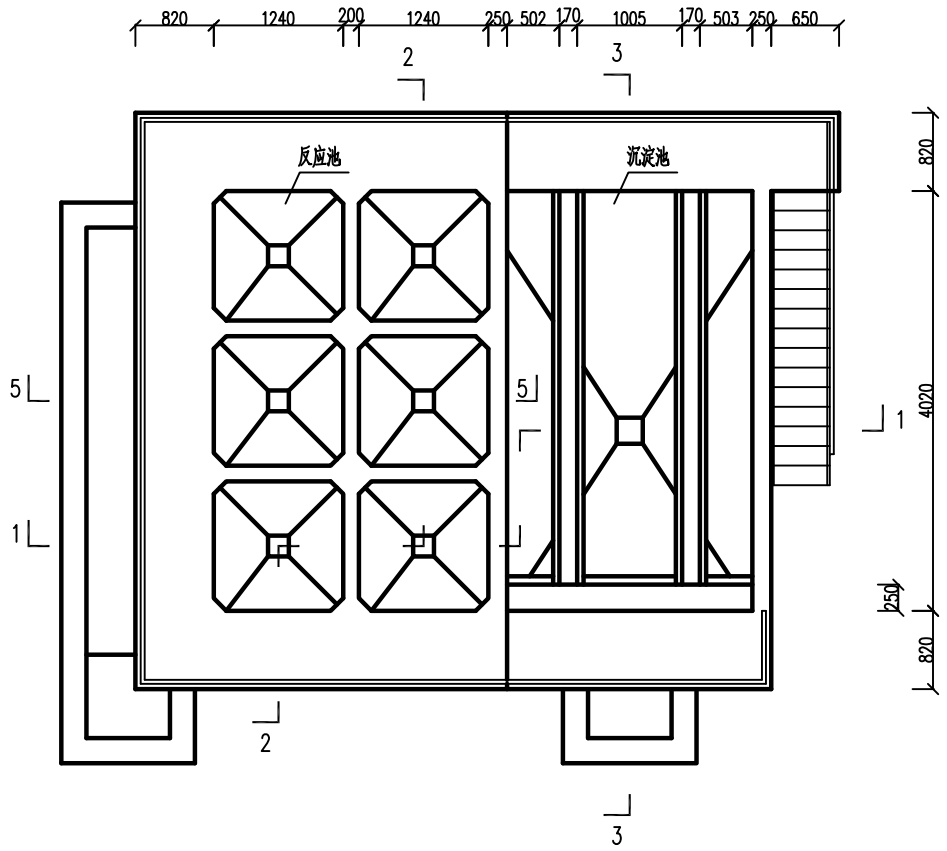


反应沉淀池平面图 1:50

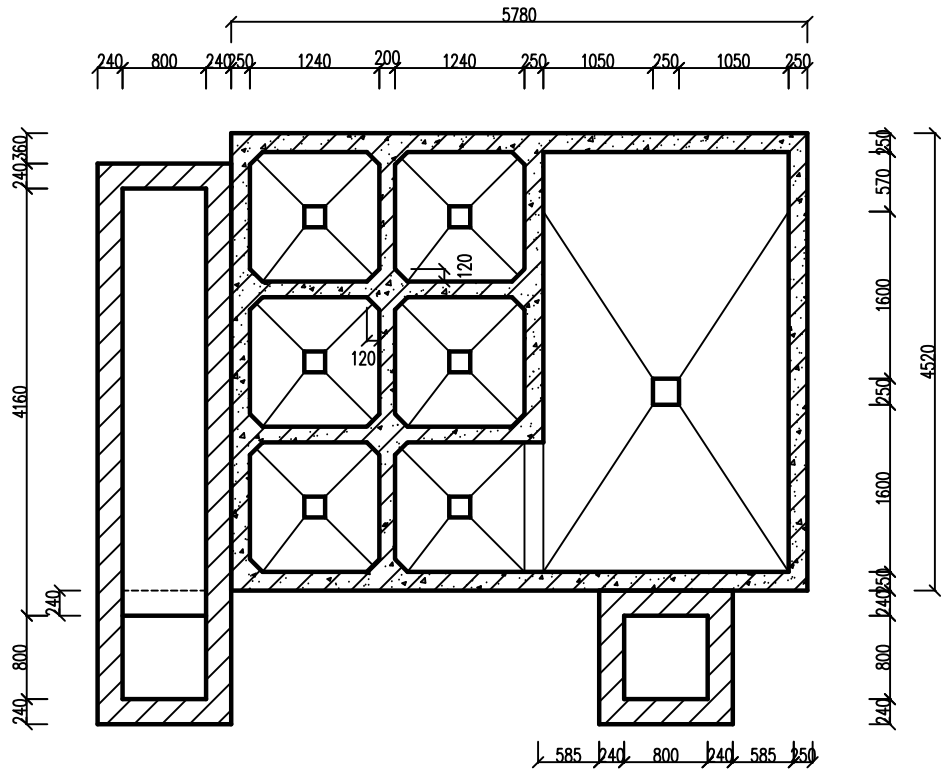


4-4剖面图 1:50

| | | | | | |
|---|---|---|---|---|---|
| | | | | | |
| | | | | | |
| | | | 反应沉淀池结构图(一)<br>平面图及1-1、2-2、4-4剖面图 | | |
| | | | | | |
| | | | | | |